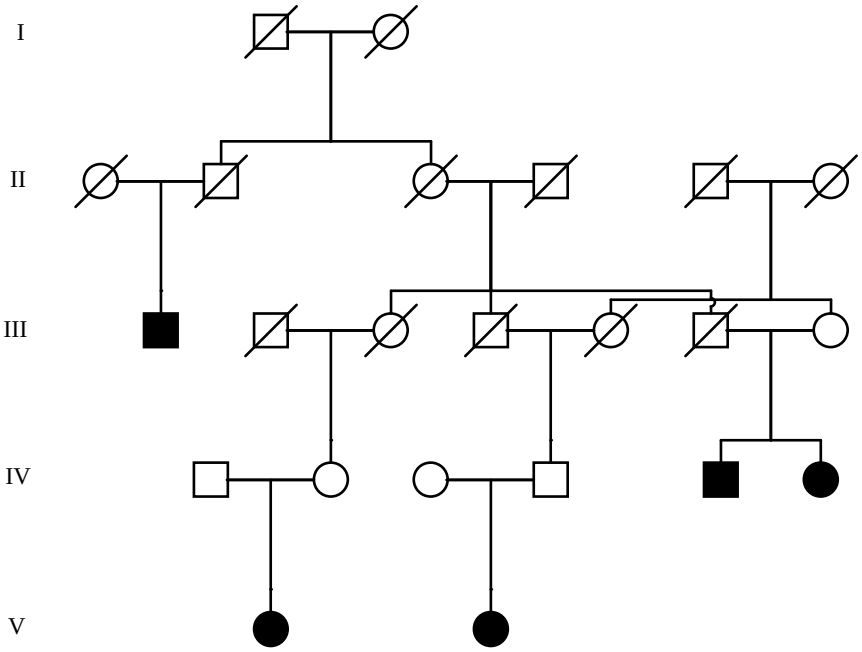
I
II
III
IV
V